TEATRO REGIO PARMA

Prima rappresentazione	FESTIVAL VERDI 2001
Presso	TEATRO REGIO DI PARMA
Regia	HENNING BROCKHAUS
Scene	EZIO TOFFOLUTTI
Costumi	PATRICIA TOFFOLUTTI
Scene	TEATRO REGIO DI PARMA
Costumi	ANNAMODE 68, ROMA
Calzature	ARDITI CALZATURE TEATRALI, ROMA
Parrucche	ROBERTO PAGLIALUNGA, ROMA
Attrezzeria	TEATRO REGIO DI PARMA RUBECHINI, FIRENZE
Maschere	TEATRO REGIO DI PARMA
Trasporto	2 CONTAINER 40'HC (mt. 12.00)
Documentazione disponibile su richiesta	DOSSIER ALLESTIMENTO DISEGNI TECNICI CAD FOTOGRAFIE DI SCENA PROGETTO LUCI VIDEO DVD (Pal)
Informazioni	DIREZIONE ALLESTIMENTI tel. +39 0521 203934 +39 0521 203930 fax +39 0521 203976 mail tecnico@teatroregioparma.it web teatroregioparma.it

RIGOLETTO

Musica di GIUSEPPE VERDI

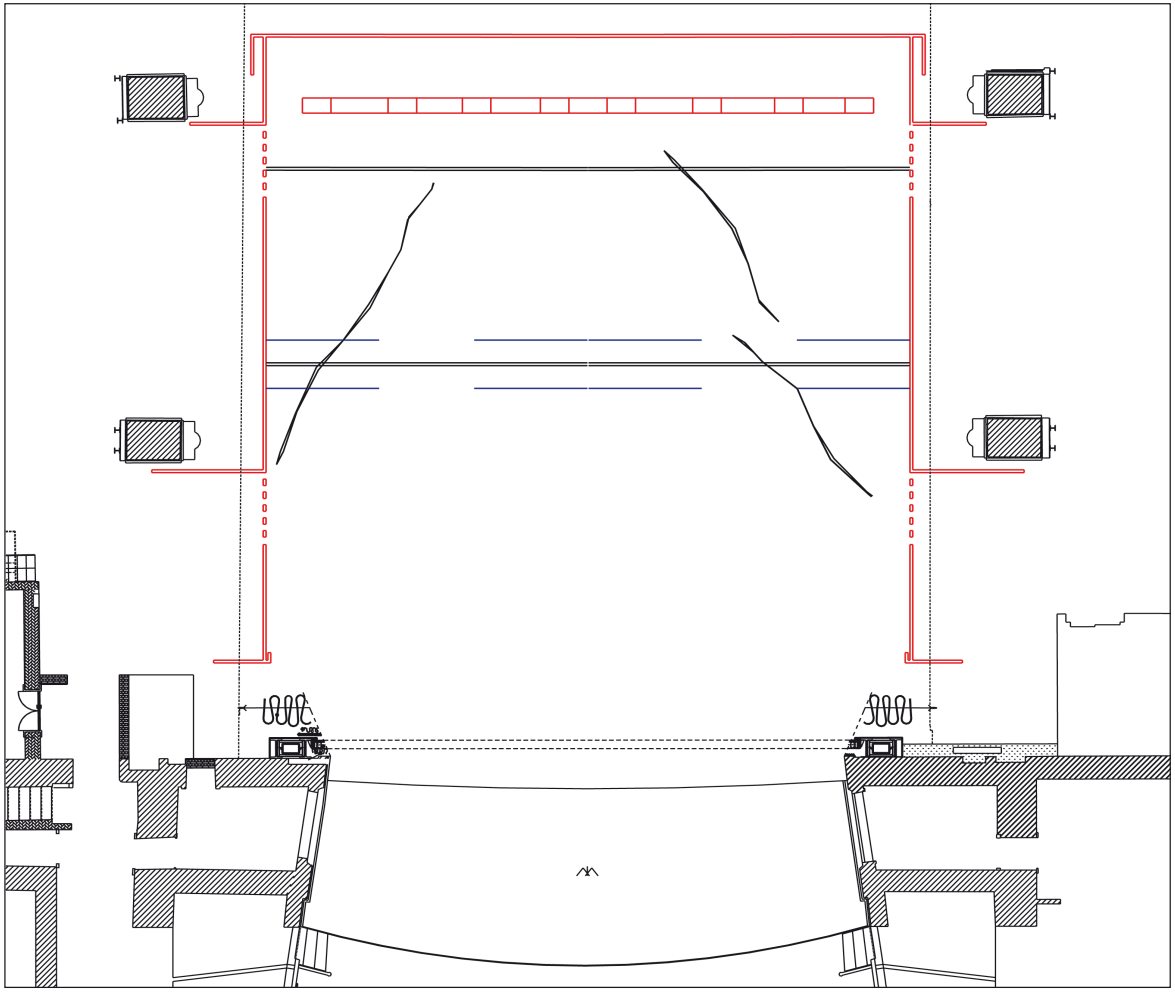

Teatro Regio di Parma - Scala 1:200

Rigoletto

Atto I

Atto I

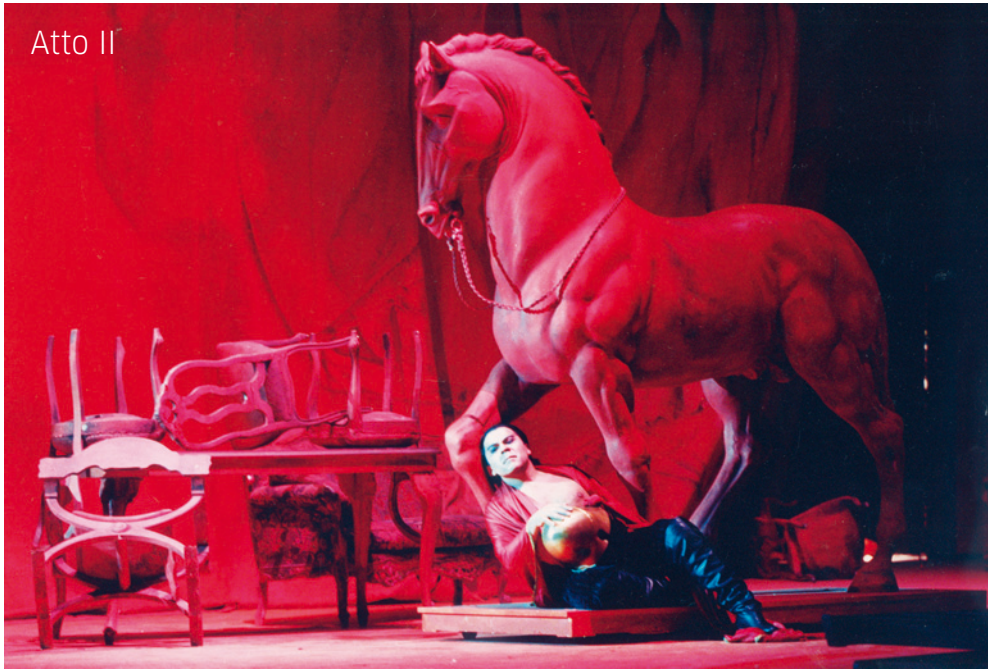
Atto II

Atto III